雷赛智能官方代理：雷创智能科技
www.leadtronker.com
Authorized Distributor of Leadshine Technology
www.leadtronker.com

端子线序 PIN NUMBER	1	3	6	8
电机引线颜色 LEAD COLOR	黄 YELLOW	红 RED	蓝 BLUE	橙 ORANGE

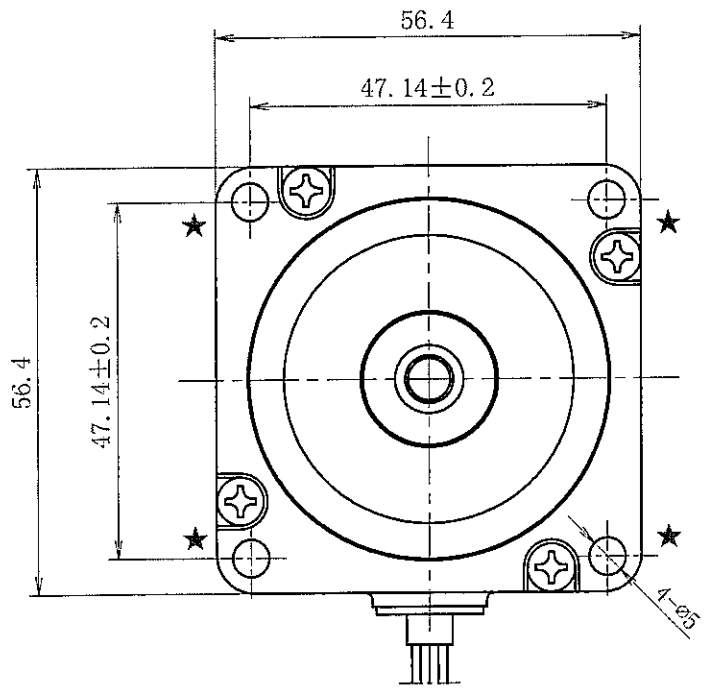

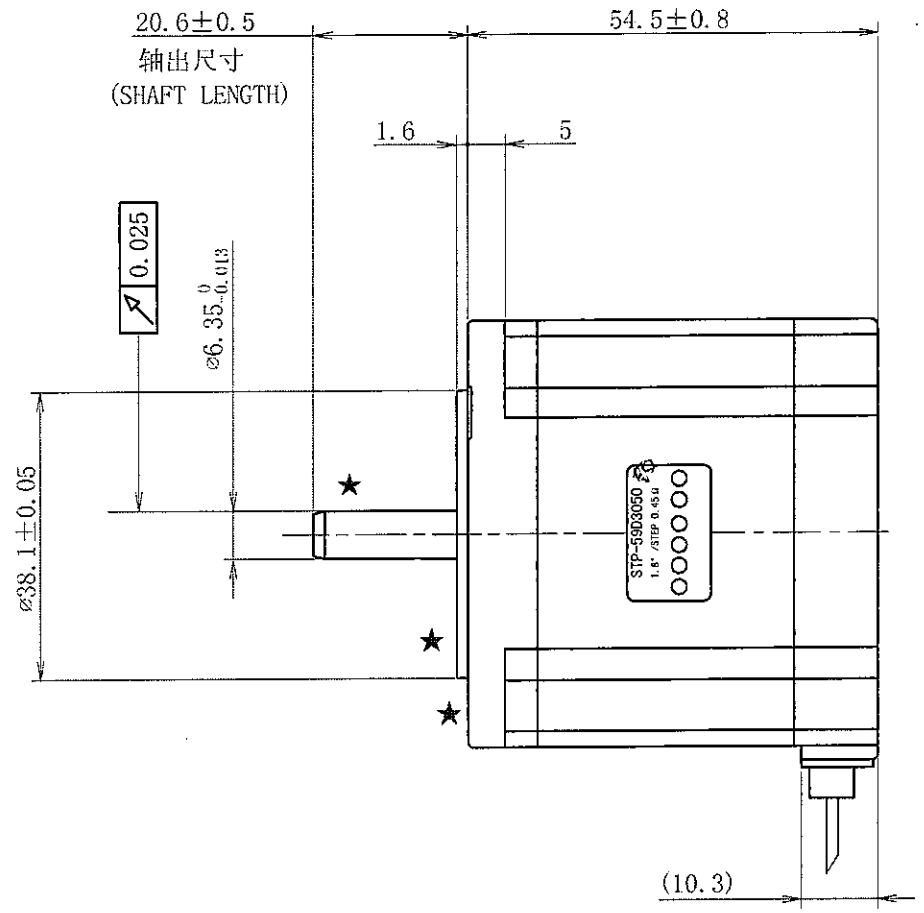

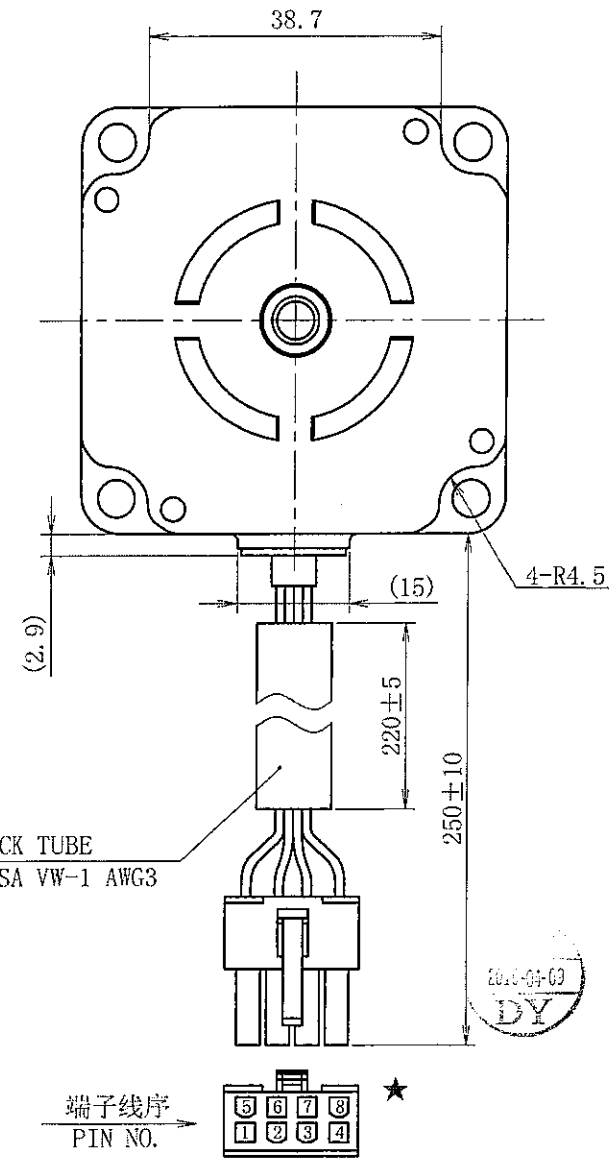

【 电机连接件 MOTOR SIDE CONNECTOR】

制造商 MAKER ： MOLEX INC.

插接件 HOSING ： 39-01-2080　　颜色 COLOR： 自然色 NATURAL

端子 CONTACT ： 39-00-0059 OR 39-00-0060

【电机接线图 WIRING DIAGRAM】

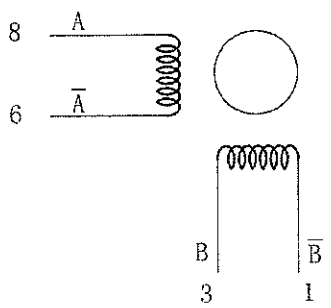

【铭牌内容 LABEL DISCRIPTION】

底色 BASE COLOR:白/WHITE
文字色LETTER COLOR:黑/BLACK

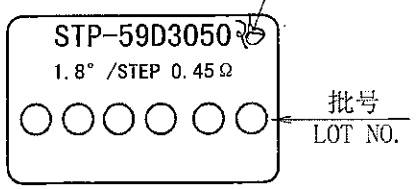

【批号构成/LOT NO. CONSTRUCTION】

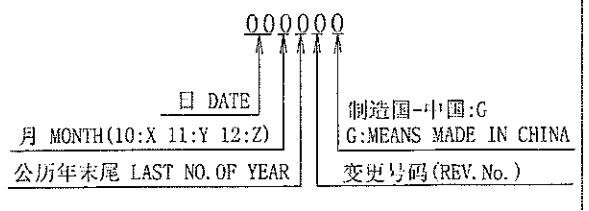

铭牌按图示的方向粘贴
STICK THE LABEL AT THE POSITION SHOWN IN THIS DWG.

一般公差 TOLERANCES (EXCEPT AS NOTES)	±0.3
材质 MATERIAL	------
表面处理 FINISH	------

改版 SYM	年月日 DATE	变更票图号 REVISION NO.	变更事项 REVISIONS	设计 BY	备注 NOTE
01	'10-04-06	C-DY-2010-0140	马达后轴出长度变更		
—	'08-06-16	------	00初版		

HS8123

制图 DRAWN	设计 DESIGNED	检图 CHECKED	检印 CHECKED	比例 SCALE	1:1	品名 TITLE	电动机规格书 MOTOR SPECIFICATIONS	三角法 THIRD ANGLE PROJECTION
						图号 DWG. NO.	113-3668-01	
				深圳雷赛智能控制股份有限公司			页 SHEET	3/3

SKY